OYSTER PERPETUAL

SEA-DWELLER
ROLEX DEEPSEA

ROLEX

INBETRIEBNAHME

Eine Rolex Armbanduhr muss vor dem ersten Tragen oder nach einem Stehenbleiben von Hand aufgezogen werden, damit ihre optimale Leistung und Ganggenauigkeit sichergestellt wird. Schrauben Sie dazu die Aufzugskrone vollständig auf und drehen Sie sie dann mehrmals im Uhrzeigersinn – die Drehfunktion im Gegenuhrzeigersinn ist inaktiv. Für einen ausreichenden Teilaufzug sind mindestens 25 Umdrehungen erforderlich. Danach zieht sich die Armbanduhr beim Tragen von selbst auf. Verschrauben Sie die Aufzugskrone nun wieder sorgfältig mit dem Gehäuse, um die Wasserdichtheit zu gewährleisten.

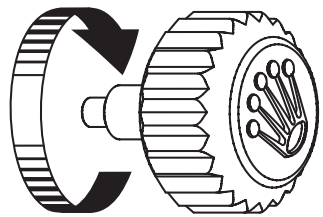

Das grüne Siegel Ihrer Rolex bürgt für den Status „Chronometer der Superlative“. Dieses exklusive Prädikat bescheinigt, dass die Uhr zusätzlich zur offiziellen Zertifizierung ihres Uhrwerks durch das COSC eine Reihe spezifischer, von Rolex in eigenen Labors durchgeführter Endkontrollen bestanden hat. Diese beispiellosen Tests – insbesondere die Prüfung der chronometrischen Präzision, der Wasserdichtheit, des automatischen Selbstaufzugs und der Zuverlässigkeit – belegen die neuen Grenzen der Leistungsfähigkeit und erheben Rolex zum Exzellenzstandard bei den mechanischen Armbanduhren. Weitere Informationen erhalten Sie unter **rolex.com**.

DIE SEA-DWELLER MODELLE

OYSTER PERPETUAL SEA-DWELLER 4-5
OYSTER PERPETUAL ROLEX DEEPSEA 6-7
DAS HELIUMVENTIL 8-9

FUNKTIONEN IHRER ARMBANDUHR

ÜBERSICHT 10-11
EINSTELLUNGEN 12-15
DIE IN EINE RICHTUNG DREHBARE LÜNETTE 16-17
DIE OYSTERLOCK-SCHLIESSE MIT ROLEX GLIDELOCK-VERLÄNGERUNGSSYSTEM 18-21
DAS FLIPLOCK-VERLÄNGERUNGSELEMENT 22-23

ROLEX SERVICEINFORMATIONEN

DIE PFLEGE IHRER ROLEX 24-25
DER ROLEX KUNDENDIENST 26-27
DER ROLEX FACHHÄNDLER 28

ROLEX.COM

29

ROLEX
R PERPETUAL DAT
28
SEA-D WELLER
4000f = 1220m
SUPERLATIV CHRONOMETER
OFFICIA Y CERTIFIED

OYSTER PERPETUAL SEA-DWELLER

Die Oyster Perpetual Sea-Dweller, garantiert wasserdicht bis zu einer Tiefe von 1.220 Metern, wurde für die Pioniere des Tiefseetauchens entwickelt. Ihr Heliumventil und die in eine Richtung drehbare Lünette machen sie zu einem unverzichtbaren Instrument für jeden Taucher. Dank der Chromalight-Indizes und -Zeiger bietet das Zifferblatt eine gute Ablesbarkeit. Ihr Gehäuse mit einem Durchmesser von 43 mm ist der Inbegriff von Robustheit. Die Triplock-Aufzugskrone mit dreifachem Dichtungssystem wird durch in den Mittelteil eingelassene Nocken geschützt.

Das Uhrglas mit seiner Zykloplupe auf der 3-Uhr-Position besteht aus praktisch kratzfestem Saphirglas.

Die Oyster Perpetual Sea-Dweller ist mit einem vollständig von Rolex hergestellten Uhrwerk mit automatischem Selbstaufzugsmechanismus ausgestattet.

Die Oyster Perpetual Sea-Dweller verfügt über ein Oyster-Band mit Oysterlock-Sicherheitsfaltschließe, Rolex Glidelock-Verlängerungssystem und – je nach Ausführung – Fliplock-Verlängerungselement.

ROLEX
R PERPETUAL DATE
DEEPSEA
28
SEA-DWELLER
12800 f = 3900 m
SUPERLATIVE CHRONOMETER
OFFICIALLY CERTIFIED

OYSTER PERPETUAL ROLEX DEEPSEA

Die Oyster Perpetual Rolex Deepsea, garantiert wasserdicht bis zu einer Tiefe von 3.900 Metern, stellt die Spitzenstellung von Rolex in der Entwicklung wasserdichter Uhren unter Beweis. Dank der patentierten Ringlock-System-Gehäusestruktur kann die Uhr dem extremen Druck in den Tiefen der Weltmeere standhalten. Ihr Heliumventil und die in eine Richtung drehbare Lünette machen sie zu einem unverzichtbaren Instrument für jeden Taucher. Dank der Chromalight-Indizes und -Zeiger bietet das Zifferblatt eine gute Ablesbarkeit. Ihr Gehäuse mit einem Durchmesser von 44 mm ist der Inbegriff von Robustheit.

Die Triplock-Aufzugskrone mit dreifachem Dichtungssystem wird durch in den Mittelteil eingelassene Nocken geschützt. Das Saphirglas ist extrem kratzfest.

Die Oyster Perpetual Rolex Deepsea ist mit einem vollständig von Rolex hergestellten Uhrwerk mit automatischem Selbstaufzugsmechanismus ausgestattet.

Die Oyster Perpetual Rolex Deepsea verfügt über ein Oyster-Band mit Oysterlock-Sicherheitsfaltschließe, Rolex Glidelock-Verlängerungssystem und Fliplock-Verlängerungselement.

DAS HELIUMVENTIL

Professionelle Taucher müssen beim Sättigungstauchen lange Zeit in der Dekompressionskammer verbringen und atmen dabei ein Gasgemisch ein, das zu etwa 95 Prozent aus Helium besteht. Die Heliummoleküle sind so klein, dass sie in das Uhrgehäuse eindringen, wodurch sich der Innendruck der Armbanduhr dem Druck in der Kammer angleicht.

Während der Dekompression, die dazu dient, langsam zu normalen Druckverhältnissen zurückzukehren, kann das Gas nicht immer schnell genug aus dem Gehäuse entweichen. Durch den so entstehenden Überdruck im Innern kann die Uhr beschädigt werden.

Bei der Oyster Perpetual Sea-Dweller und der Oyster Perpetual Rolex Deepsea besteht dieses Problem nicht: Sie verfügen über ein Heliumventil, das es dem in der Armbanduhr eingeschlossenen Gas gestattet zu entweichen, ohne dass die Sicherheit und die Wasserdichtheit des Oyster-Gehäuses dadurch beeinträchtigt werden.

SEA-DWELLER 12800ft = 3900m

ÜBERSICHT: OYSTER PERPETUAL SEA-DWELLER/ROLEX DEEPSEA

1. Stundenzeiger
2. Minutenzeiger
3. Sekundenzeiger
4. Datumsfenster
5. In eine Richtung drehbare Lünette mit Cerachrom-Zahlenscheibe aus Keramik mit 60-Minuten-Graduierung
6. Triplock-Aufzugskrone mit dreifachem Dichtungssystem
7. Heliumventil

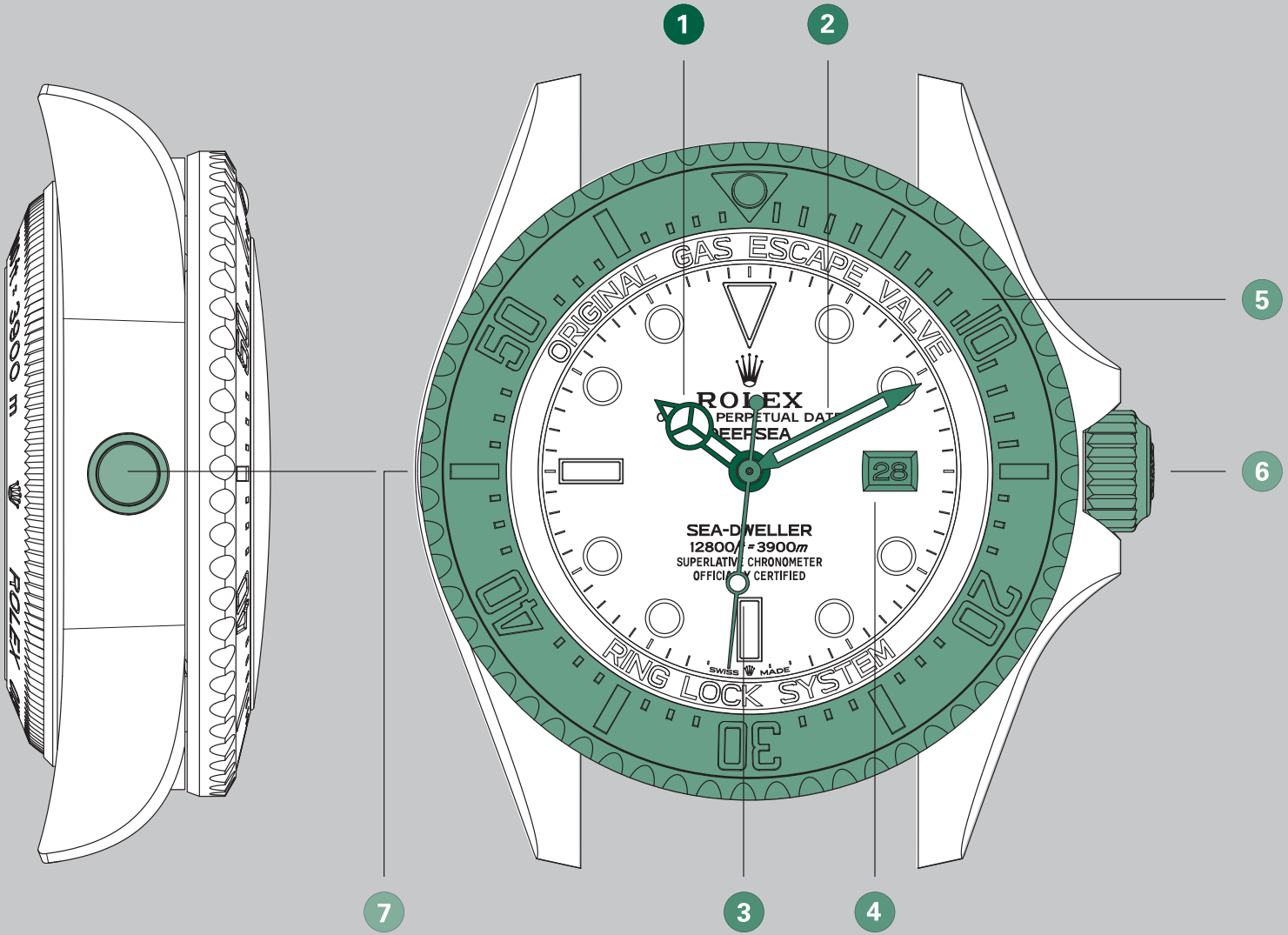

Schematische Darstellung der
Oyster Perpetual Rolex Deepsea

EINSTELLUNGEN

Verschraubte Position *(Position 0)*
Die Krone ist fest gegen das Gehäuse verschraubt. In dieser Position sind die Oyster Perpetual Sea-Dweller und die Oyster Perpetual Rolex Deepsea bis zu einer Tiefe von 1.220 bzw. 3.900 Metern garantiert wasserdicht.

Manuelles Aufziehen *(Position 1)*
Die Aufzugskrone ist aufgeschraubt. Das Aufziehen von Hand durch Drehen im Uhrzeigersinn ist jetzt möglich; die Drehfunktion im Gegenuhrzeigersinn ist inaktiv. Zur Inbetriebnahme oder nach einem Stehenbleiben der Uhr muss die Armbanduhr erst mit mindestens 25 Umdrehungen der Aufzugskrone aufgezogen werden.

Inbetriebnahme

A. Ziehen Sie die Armbanduhr vollständig auf *(s. Seite 12)*.

B. Stellen Sie die Uhrzeit ein, indem Sie die Zeiger im Uhrzeigersinn drehen. Achten Sie darauf, dass das Datum um Mitternacht wechselt *(s. Seite 14-15)*.

C. Stellen Sie das Datum ein *(s. Seite 14-15)*.

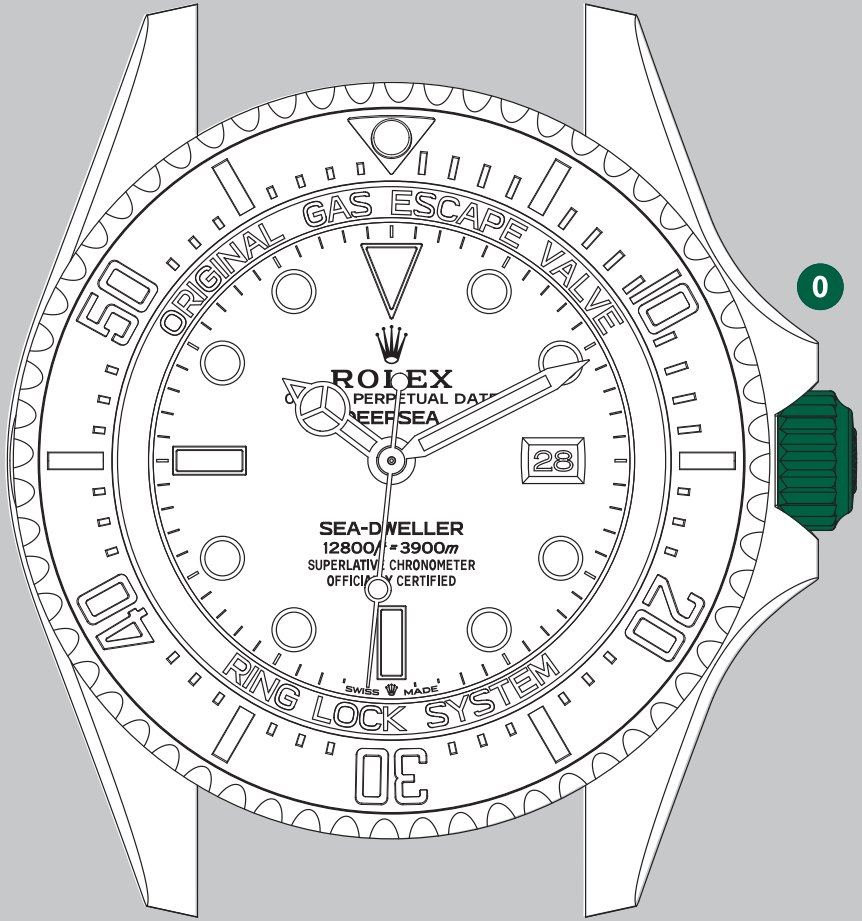

Schematische Darstellung der Oyster Perpetual Rolex Deepsea

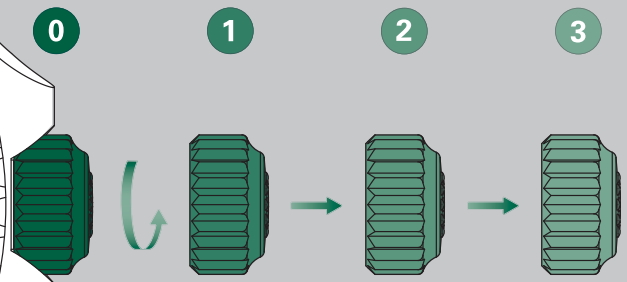

Aufschrauben, dann herausziehen

Bitte verschrauben Sie die Aufzugskrone nach jedem Gebrauch wieder fest und mit besonderer Sorgfalt, um die Wasserdichtheit der Armbanduhr zu gewährleisten. Bringen Sie die Aufzugskrone in *Position 1*. Danach drücken Sie sie bei gleichzeitigem Drehen im Uhrzeigersinn leicht gegen das Gehäuse. Die Aufzugskrone darf in keinem Fall unter Wasser betätigt werden.

Datumskorrektur *(Position 2)*

Die Aufzugskrone ist aufgeschraubt und bis zur *Rastposition 1* herausgezogen. Um das Datum einzustellen, drehen Sie die Krone im Uhrzeigersinn; die Drehfunktion im Gegenuhrzeigersinn ist inaktiv. Während der Datumskorrektur läuft das Uhrwerk weiter.

Einstellen der Uhrzeit *(Position 3)*

Die Aufzugskrone ist aufgeschraubt und bis zur *Rastposition 2* herausgezogen. Der Sekundenzeiger hält an. Eine genaue Einstellung der Uhrzeit durch Drehen in beide Richtungen kann nun erfolgen. Um einer Verwechslung von Morgen und Abend vorzugreifen, stellen Sie die Uhr bis 12 Uhr vor. Wechselt das Datum, ist es Mitternacht.

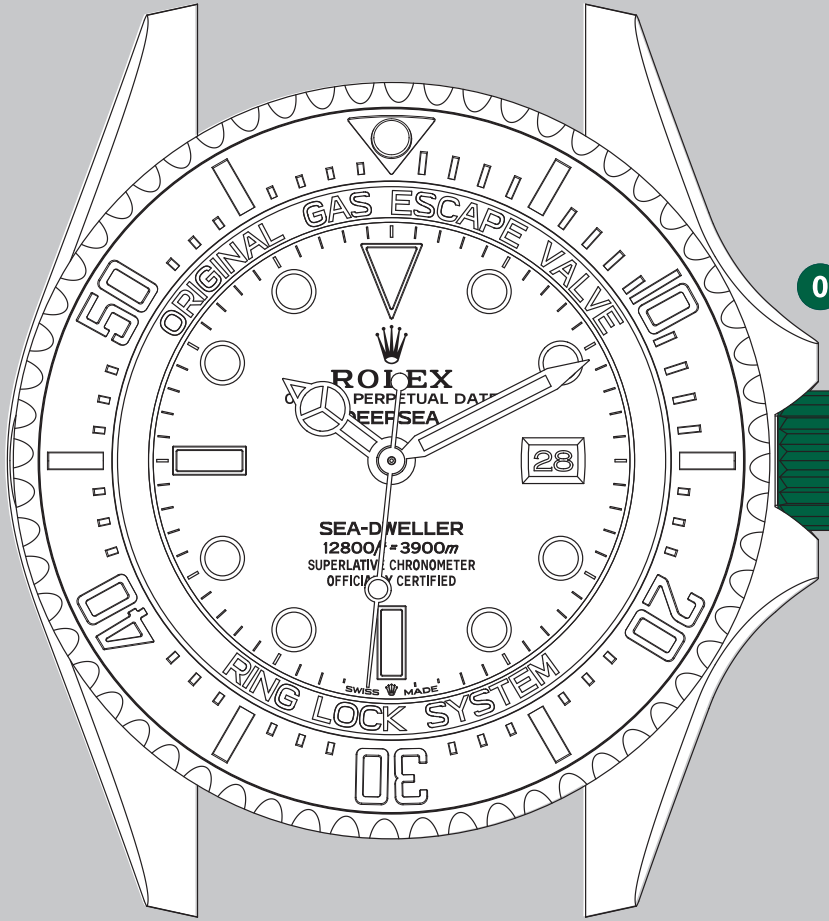

Schematische Darstellung der Oyster Perpetual Rolex Deepsea

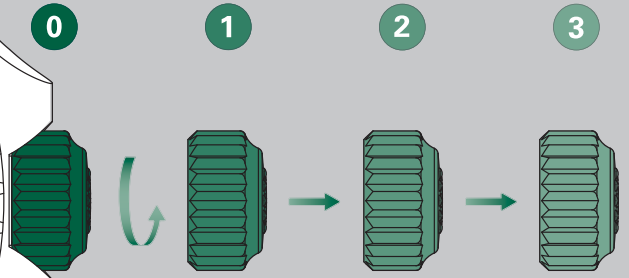

Aufschrauben, dann herausziehen

Bitte verschrauben Sie die Aufzugskrone nach jedem Gebrauch wieder fest und mit besonderer Sorgfalt, um die Wasserdichtheit der Armbanduhr zu gewährleisten. Bringen Sie die Aufzugskrone in *Position 1*. Danach drücken Sie sie bei gleichzeitigem Drehen im Uhrzeigersinn leicht gegen das Gehäuse. Die Aufzugskrone darf in keinem Fall unter Wasser betätigt werden.

50
ORIGINAL GAS ESCAPE VALVE
10
ROLEX
DEEPSEA

DIE IN EINE RICHTUNG DREHBARE LÜNETTE

Die Oyster Perpetual Sea-Dweller und die Oyster Perpetual Rolex Deepsea ermöglichen es den Tauchern, dank der in eine Richtung drehbaren Lünette mit 60-Minuten-Graduierung ihre Tauchzeit sicher abzulesen. Die Lünette ist mit einer extrem korrosionsbeständigen, kratzfesten Cerachrom-Zahlenscheibe aus Keramik ausgestattet.

Vor dem Tauchgang

Drehen Sie vor Beginn des Tauchgangs die Lünette so lange, bis das Dreieck der Graduierung auf der Höhe des Minutenzeigers zu stehen kommt. Dieses Dreieck zeigt den Beginn des Tauchgangs an und ist dank seines phosphoreszierenden Chatons auch bei Dunkelheit sichtbar.

Während des Tauchgangs

Die Tauchzeit wird durch den Minutenzeiger auf der Graduierung der Lünette angezeigt.

Aus Sicherheitsgründen lässt sich die Lünette nur im Gegenuhrzeigersinn drehen. Ein unbeabsichtigtes Drehen der Lünette könnte höchstens eine Verkürzung der Tauchzeit zur Folge haben.

DIE OYSTERLOCK-SCHLIESSE MIT ROLEX GLIDELOCK-VERLÄNGERUNGSSYSTEM*

**Oyster Perpetual Sea-Dweller*

Das Rolex Glidelock-Verlängerungssystem erlaubt eine fein abgestufte Verlängerung des Armbands um bis zu circa 20 mm in Rastungen von circa 2 mm. So kann die Uhr z. B. über einem Taucheranzug getragen werden.

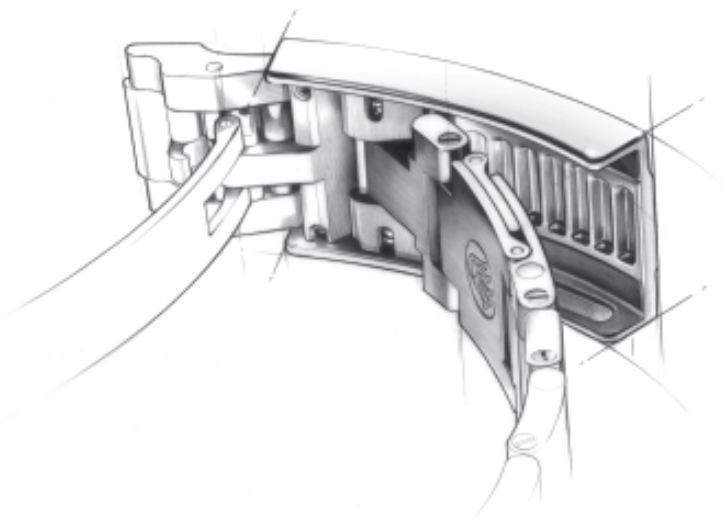

Einstellen des Armbands

1. Heben Sie den Sicherungsbügel der Schließe an.
2. Öffnen Sie die Schließe.
3. Ziehen Sie das letzte Element des Armbands nach unten, bis es sich aus der Rastung löst.
4. Stellen Sie das Armband auf die gewünschte Länge ein.
5. Lassen Sie das letzte Element des Armbands wieder einrasten.

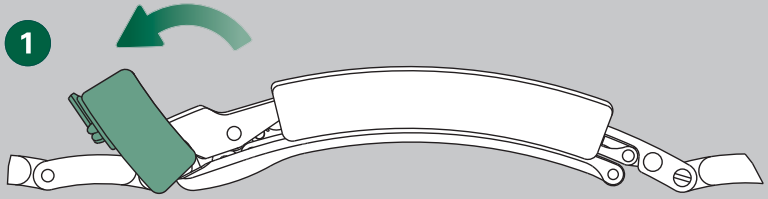

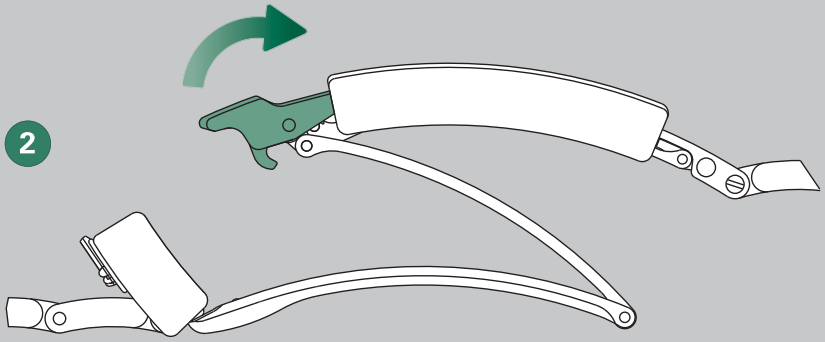

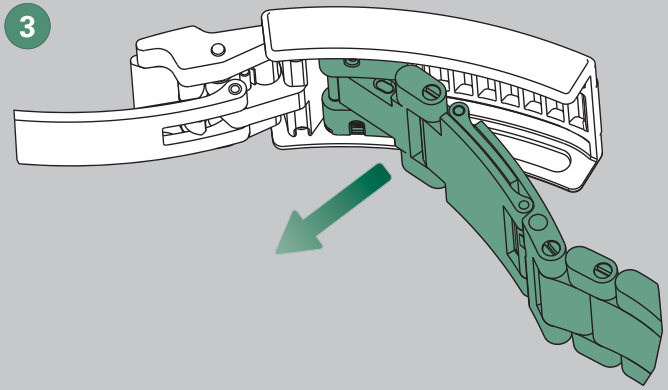

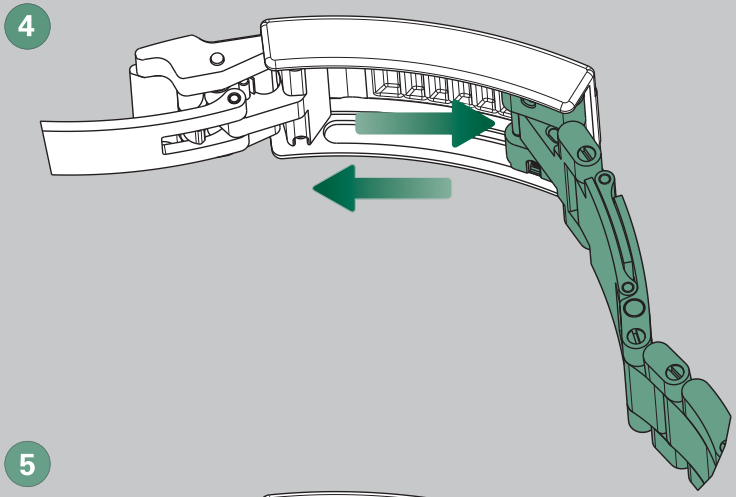

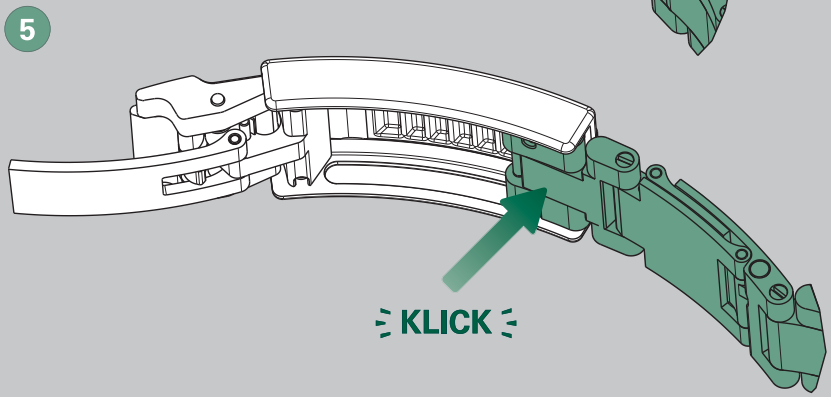

Schematische Darstellungen der Oyster Perpetual Sea-Dweller in Edelstahl Oystersteel

DIE OYSTERLOCK-SCHLIESSE MIT ROLEX GLIDELOCK-VERLÄNGERUNGSSYSTEM*

**Oyster Perpetual Rolex Deepsea*

Das Rolex Glidelock-Verlängerungssystem erlaubt eine fein abgestufte Verlängerung des Armbands um bis zu circa 20 mm in Rastungen von circa 2 mm. So kann die Uhr z. B. über einem Taucheranzug getragen werden.

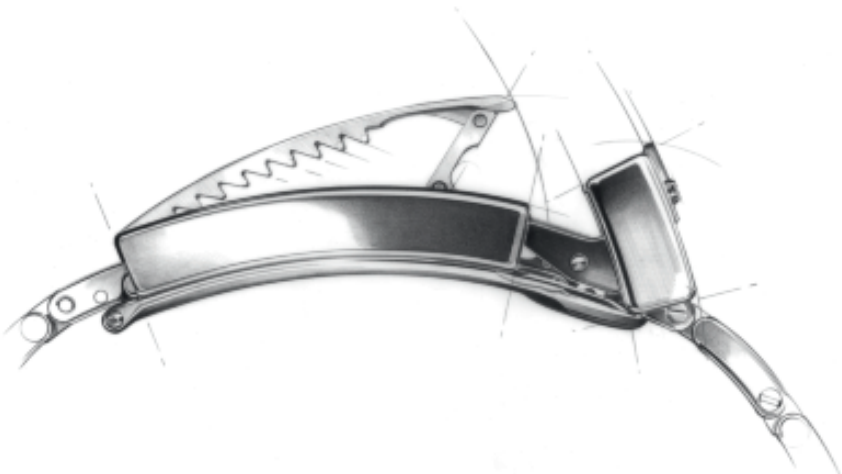

Einstellen des Rolex Glidelock-Verlängerungssystems

1. Heben Sie den Sicherungsbügel der Schließe an.
2. Klappen Sie die Mittelplatte des Verschlusses auf.
3. Ziehen oder schieben Sie das Ende des Armbands auf die gewünschte Länge.
4. Klappen Sie die Mittelplatte des Verschlusses wieder zu.
5. Schließen Sie den Sicherungsbügel.

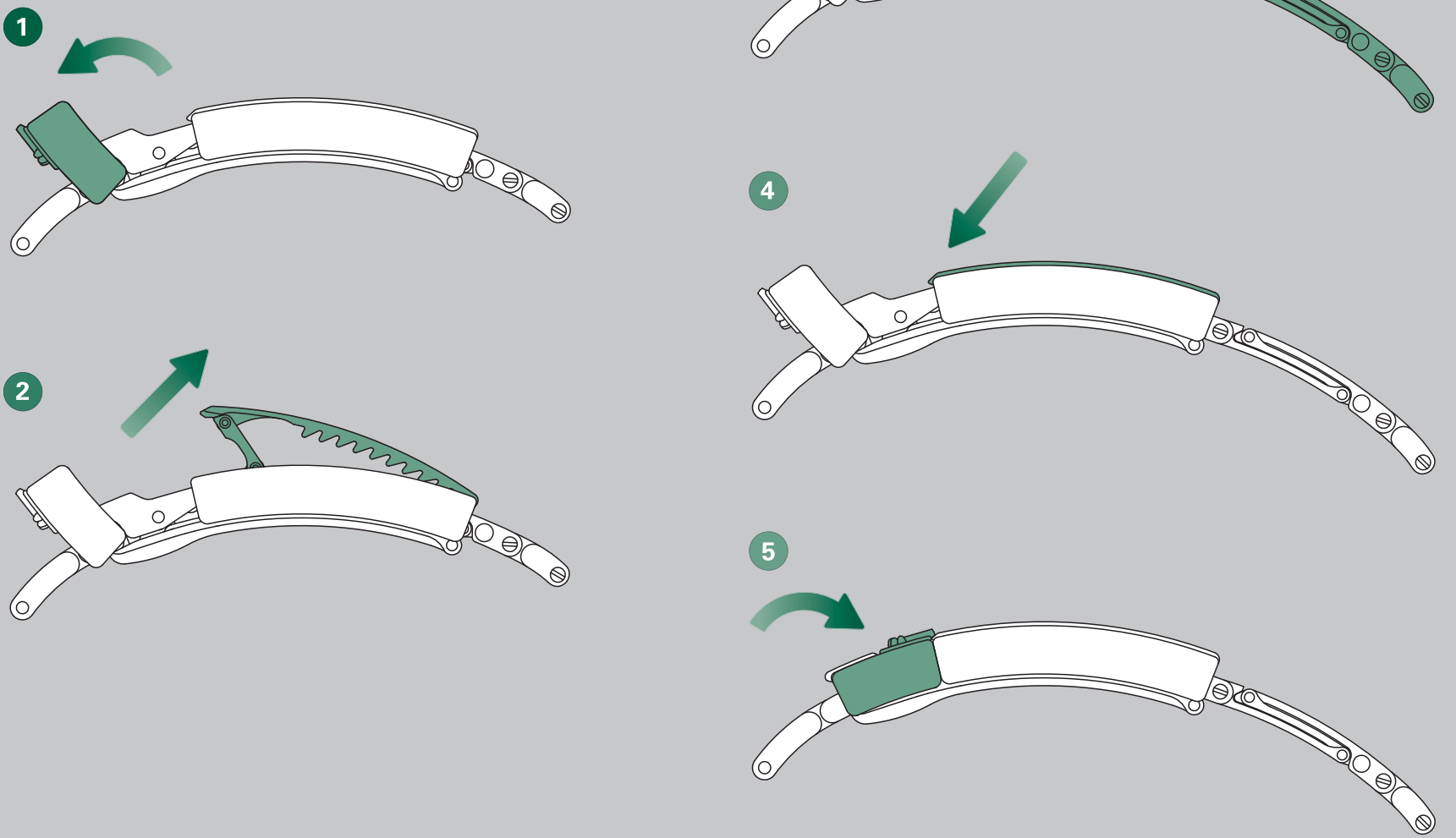
1
2
3
4
5

DAS FLIPLOCK-VERLÄNGERUNGSELEMENT*

**Nur bei bestimmten Ausführungen erhältlich*

Das Fliplock-Verlängerungselement ermöglicht eine Erweiterung des Armbands um 26 mm. So kann die Uhr z. B. über einem dickeren Taucheranzug getragen werden.

Öffnen des Fliplock-Verlängerungselements

1. Legen Sie das Armband ab und verlängern Sie es mit dem Rolex Glidelock-Verlängerungssystem auf seine maximale Länge *(s. Seite 18-21)*.

2. Drücken Sie gleichzeitig auf beide Enden des Verlängerungselements, bis es sich öffnet.

Schließen des Fliplock-Verlängerungselements

1. Klappen Sie das Verlängerungselement ein.

2. Drücken Sie es erst auf der Seite der Schließe nach unten.

3. Anschließend lassen Sie es auf der Armbandseite einrasten, indem Sie auf beide Enden des Verlängerungselements drücken.

Öffnen

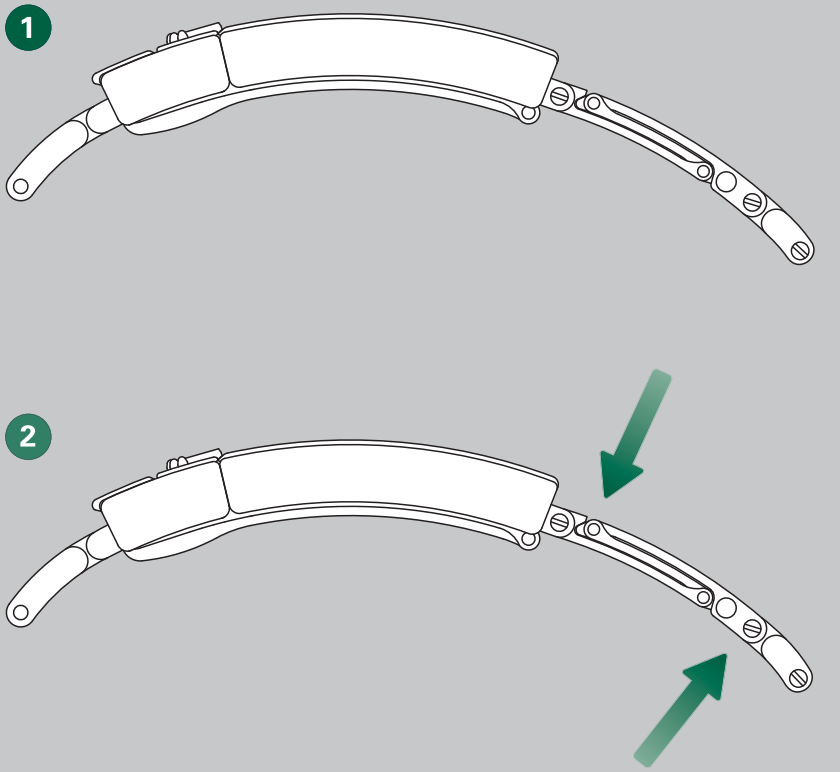

Schließen

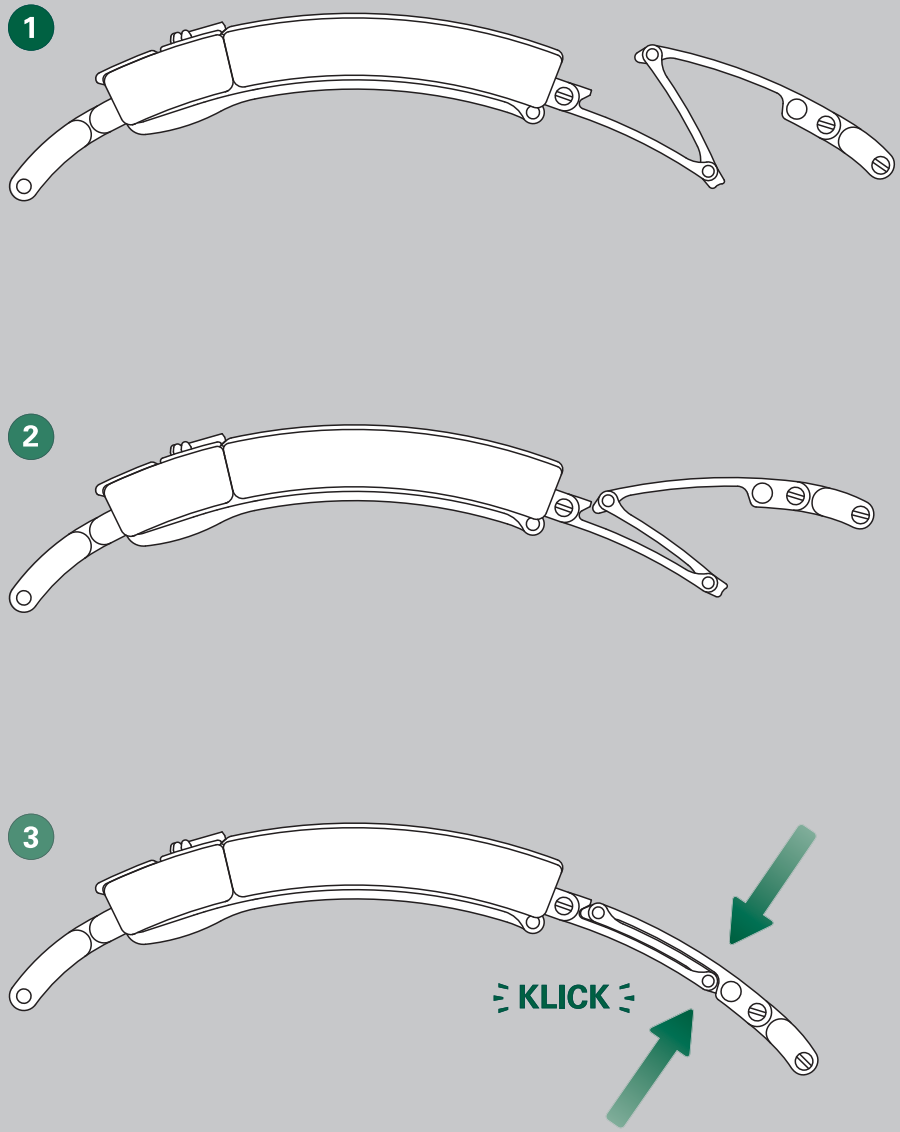

Schematische Darstellungen der Oyster Perpetual Rolex Deepsea

DIE PFLEGE IHRER ROLEX

Dank ihrer außergewöhnlichen Qualität benötigt Ihre Armbanduhr nur wenig Pflege.

Durch das Abreiben mit einem Mikrofasertuch glänzt Ihre Armbanduhr stets wie neu. Alle Metallteile können von Zeit zu Zeit mit mildem Seifenwasser und einer weichen Bürste gereinigt werden. Nach einem Aufenthalt im Meer entfernen Sie Reste von Salz und Sand, indem Sie Ihre Rolex mit lauwarmem Leitungswasser abspülen.

Bitte vergewissern Sie sich vor jeder Reinigungsprozedur, dass die Aufzugskrone fest mit dem Gehäuse verschraubt ist, damit die Wasserdichtheit Ihrer Armbanduhr gewährleistet bleibt.

DER ROLEX KUNDENDIENST

Der Rolex Kundendienst ist stets die richtige Adresse für Sie, wenn es um die Wartung und Pflege Ihrer Armbanduhr geht. Ausgewählte Fachkräfte setzen alles daran, die technischen Eigenschaften Ihrer Uhr in puncto Präzision, Zuverlässigkeit und Wasserdichtheit sowie das perfekte Äußere zu bewahren.

Um eine optimale Leistung und Ganggenauigkeit sicherzustellen, benötigt das mechanische Manufakturwerk Ihrer Rolex speziell von Rolex entwickelte Hochleistungsschmiermittel. Im Laufe der Jahre ändern sich die Eigenschaften von Schmiermitteln, was den präzisen Gang eines Uhrwerks beeinträchtigen kann. Zur Gewährleistung der Wasserdichtheit muss Ihre Armbanduhr außerdem strengen technischen Prüfungen unterzogen werden.

Deshalb empfehlen wir Ihnen, die Uhr regelmäßig von einem offiziellen Rolex Fachhändler oder Servicezentrum warten zu lassen. Der Service bei einem von Rolex autorisierten Uhrmacher umfasst den Ausbau und die sorgfältige Reinigung aller Komponenten Ihrer Armbanduhr von Rolex. Die Einzelteile

werden dann geprüft und, falls sie nicht mehr den funktionalen und optischen Kriterien entsprechen, durch Originalteile von Rolex ersetzt.

Beim Zusammenbau erhält das Uhrwerk neue Schmiermittel und wird erneut einer eingehenden Funktionsprüfung unterzogen. Gehäuse und Metallarmband werden poliert, wodurch Ihrer Armbanduhr neuer Glanz verliehen wird. Abschließend wird Ihre Rolex einer Reihe strengster Prüfungen auf Wasserdichtheit, Gangreserve und Ganggenauigkeit unterzogen.

Nach Abschluss einer Rolex Gesamtrevision gewähren wir für Ihre Armbanduhr eine Servicegarantie.

DER ROLEX FACHHÄNDLER

Das Netzwerk der offiziellen Rolex Fachhändler, das Ihnen weltweit in über 100 Ländern zur Verfügung steht, stützt sich auf speziell von Rolex ausgewählte und ausgebildete Fachleute.

Sie zeichnen sich durch ihre hohe fachliche Kompetenz, ihr Können und ihre Erfahrung aus, sodass Sie bei allen Fragen zu Technik und Funktionsweise Ihrer Rolex Oyster stets in den besten Händen sind. Ganz gleich welchen Service Sie für Ihre Rolex benötigen – eine Gesamtrevision, eine Nachjustierung oder die Längenanpassung des Armbands –, Ihr Rolex Fachhändler wird Sie stets gerne und gut beraten.

Eine Liste der offiziellen Rolex Fachhändler und Rolex Servicezentren finden Sie auf der Internetseite **rolex.com**.

ROLEX.COM

Wir laden Sie ein, unsere Internetseite **rolex.com** zu besuchen, um mehr über die Funktionsweise Ihrer Armbanduhr von Rolex zu erfahren, aber auch um die Qualität, das Know-how und die grundlegenden Werte unserer Marke kennenzulernen.

Willkommen in der Welt von Rolex.

Rolex behält sich das Recht vor, die abgebildeten Modelle jederzeit zu ändern.

© Rolex SA, 3-5-7, rue François-Dussaud, 1211 Genf 26, Schweiz
IMR-SEA-DE-19 - 6.2020 - gedruckt in der Schweiz

rolex.com

ROLEX